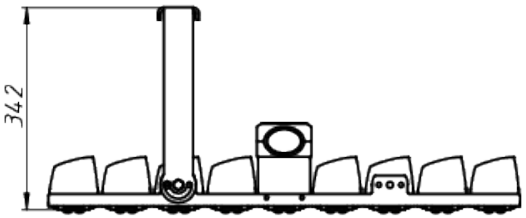

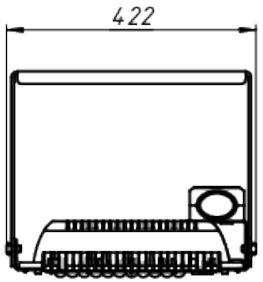

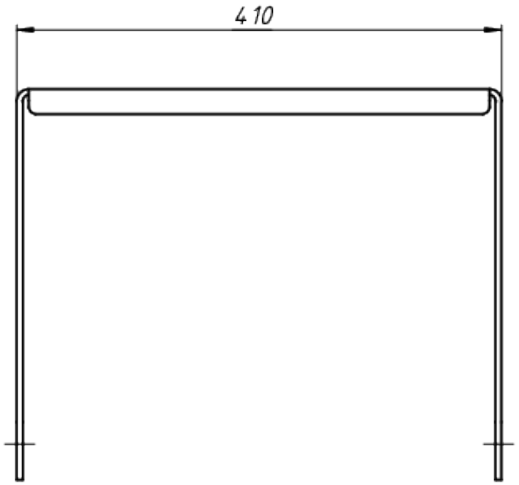

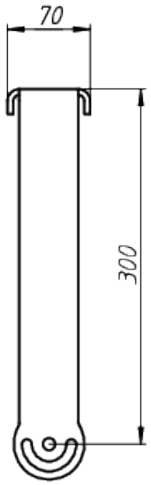

A

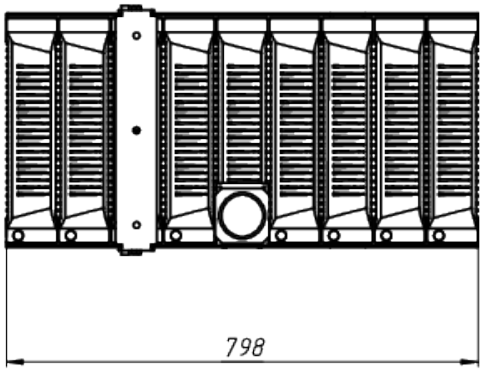

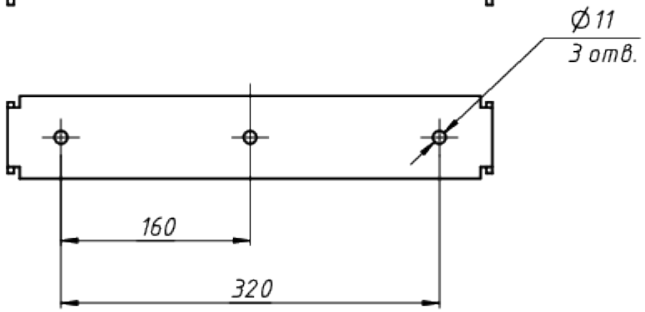

ЛАДЗАВОД
СВЕТОТЕХНИКИ

*Документ сгенерирован автоматически. Дата генерации: 26-04-2024

Изм.	Лист	№ докум.	Подп.	Дата	LAD LED R500-9-120-6-650L	Лист 1